PLEBANI®

"Lido"

ART.- 019

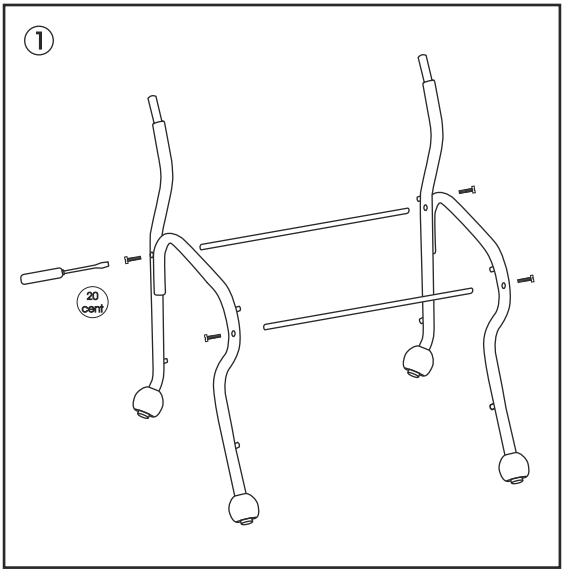
1
20
cent

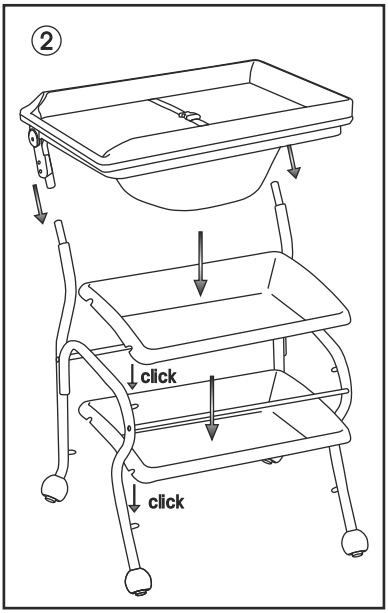
2
click
click

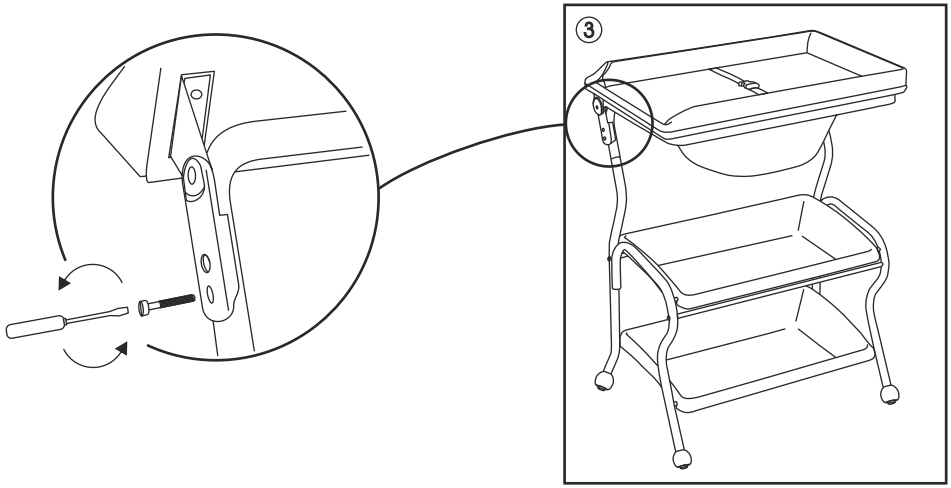
3

I

ISTRUZIONI DI MONTAGGIO ED USO

LEGGERE ATTENTAMENTE E CONSERVARE PER FUTURA CONSULTAZIONE

GARANZIA DI QUALITÀ:

- ll nostro bagnetto-fasciatoio è fabbricato secondo le norme di sicurezza europee EN 12221 ed è garantito per il periodo delle leggi vigenti.
- I materiali e il prodotto stesso vengono seriamente e regolarmente esaminati dal nostro centro di controllo.
- Non possono essere reclamati il naturale consumo e i danni causati da un uso e un montaggio scorretto, e al non rispetto delle norme di sicurezza descritte e/o a modifiche apportate al bagnetto.
- Graffi, usura, ingiallimento dovuto all'uso di detergenti impropri, sudore, errati lavaggi e tessuti non asciutti, che possono dar vita a muffe, non sono da considerarsi difetti di fabbricazione.

MONTAGGIO DEL PRODOTTO:

1- Inserire i tubi nei fori delle gambe (come illustrato in figura) fissandoli saldamente con le apposite viti su ambo i lati.
2- Infilare la struttura superiore sulle gambe; fissare i cassetti sugli appositi sostegni (CLICK).
3- Avvitare la vite per fissare il tubo superiore al resto della struttura. Fare la stessa operazione su ambo i lati.

AVVERTENZE:

LEGGERE ATTENTAMENTE LE ISTRUZIONI PRIMA DELL'ASSEMBLAGGIO DEL PRODOTTO. **CONSERVARE** QUESTO MANUALE PER RIFERIMENTI **FUTURI**. L'INOSSERVANZA DI QUESTE AVVERTENZE E DELLE ISTRUZIONI DI UTILIZZO PUÒ CAUSARE GRAVI CONSEGUENZE ALLA SICUREZZA DEL VOSTRO BAMBINO.

- ATTENZIONE: MAI LASCIARE IL BAMBINO INCUSTODITO, SENZA LA SORVEGLIANZA DI UN ADULTO.
- L'assemblaggio di questo prodotto deve essere effettuato da un adulto.
- Verificare prima dell'utilizzo che tutti i componenti non presentino difetti o danneggiamenti, **in tal caso non utilizzare il bagnetto.**
- Controllare regolarmente che tutte le viti del bagnetto siano serrate correttamente. Le viti non devono mai essere svitate perché potrebbero ferire il bambino o impigliarsi nei suoi indumenti o accessori (braccialetti, collanine, succhiotti, anelli, etc.) con il rischio di strangolamento.
- Gettare o tenere fuori dalla portata dei bambini i sacchetti di plastica dell'imballo, per evitare casi di soffocamento.
- Non utilizzare mai il prodotto senza vaschetta inserita.
- Il fasciatoio è solo per uso domestico.
- Tenere lontano da fonti di calore, prese elettriche, forni, fuochi, finestre e altri tipi di pericoli.
- AVVERTENZA: Questo articolo NON è adatto a bambini di età superiore ai 12 mesi e con peso MASSIMO di 13 Kg.
- Non apportare alcuna modifica che possa compromettere la sicurezza dell'articolo.
- Il produttore potrà apportare in qualsiasi momento modifiche all'articolo per migliorarlo.

CURA E MANTENIMENTO DEL PRODOTTO:

- Controllare regolarmente che il bagnetto-fasciatoio non abbia parti allentate, rotte, difettose o mancanti.
- Per pulire le parti plastiche, usare strofinacci con acqua tiepida e detergenti neutri.
- Non usare solventi. Non candeggiare. Asciugare perfettamente prima di utilizzarlo o riporlo.
- Asciugare bene le parti in ferro per prevenire la ruggine.
- Tenere il prodotto in luogo asciutto e riparato dal sole per evitare variazioni o danneggiamenti ai materiali.
- Usare esclusivamente pezzi di ricambio approvati e forniti dal produttore.

UK

ASSEMBLY AND USE INSTRUCTIONS

READ CAREFULLY AND KEEP THESE INSTRUCTIONS FOR FUTURE REFERENCE

QUALITY GUARANTY:

- Our baby bath is made according to European safety standards EN 12221 and is guaranteed for a period as stated by laws in force.
- The materials and the product itself are seriously and regularly examined by our control centre.
- All the defects and deteriorations caused by the natural wear of time, by a wrong use and a wrong assembly, by the non respect of the mentioned standards of security or by modifications made on the tricycle cannot be claimed.
- Scratches, wear of time, the turning yellow of the parts caused by the improper use of detergents, sweat, wrong washing and not dry fabrics, which can create moulds, cannot be considered as manufacturing defects.

ASSEMBLY OF THE PRODUCT:

1 - Insert the tubes into the holes of the legs securely fastened using the screws on both sides (as shown).
2 - Insert the upper structure on the legs and fix the drawers on the appropriate supports (CLICK).
3 - Tighten the screw to secure the tube than the rest of the structure. Do the same on both sides.

WARNINGS:

READ THE INSTRUCTIONS CAREFULLY BEFORE ASSEMBLY OF THE PRODUCT. **KEEP** THIS MANUAL FOR **FUTURE** REFERENCE. FAILURE TO FOLLOW THESE WARNINGS AND OPERATING INSTRUCTIONS CAN CAUSE SERIOUS CONSEQUENCES TO THE SAFETY OF YOUR CHILD.

- WARNING: NEVER LEAVE CHILD UNATTENDED WITHOUT THE ADULT SUPERVISION.
- The assembly of this product should be made by an adult.
- Check before use that all components are free from defects or damages **in this case do not use the baby bath**.
- Regularly check that all screws are tightened properly in the bath. The screws should never be loosened because they might hurt the baby or get caught in his clothing or accessories (bracelets, necklaces, pacifiers, rings, etc.) with the risk of strangulation.
- Throw away or keep out of baby's reach the poly bags of the packing, to avoid cases of suffocation.
- Never use the product without tray inserted.
- The baby-changing station is only for domestic use.
- Keep away from heat sources, electrical outlets, furnaces, burners, windows and other dangers.
- WARNING: This article IS NOT suitable for children aged 12 months and weighing MAXIMUM of 13 kg.
- Do not make any changes that may compromise the safety of the article.
- At any time the manufacturer may make changes to the article to improve it.

CARE AND MAINTENANCE OF THE PRODUCT:

- Regularly check the baby bath did not have any loose, broken, damaged or missing components.
- Use towels with warm water and neutral detergents to clean the plastic parts.
- Do not use solvents. Do not bleach. Dry perfectly the item before using it or putting it away.
- Dry very well all the iron parts to avoid the rust.
- Keep the product in a dry place and protected from the sun to avoid damage to or changes materials.
- Use only spare parts approved and supplied by the manufacturer.

ALTRI PRODOTTI - OTHER PRODUCTS

mobiletti / bagnetti - dresserettes / changing baths

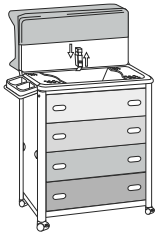

seggioloni - highchairs

giochi - toys

macchinine - baby-cars

recinti / box - playpens

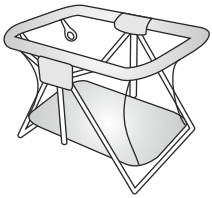

passeggini - strollers

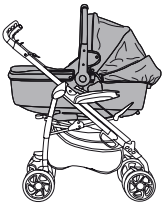

girelli - walkers

cancelletti - safety gates

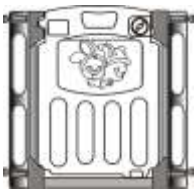

seggiolini auto - car seats

fasciatoi - changing tables

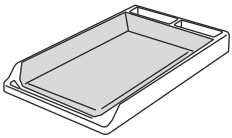

...E TANTI, TANTI ALTRI ANCORA !!... **...AND MANY, MANY OTHERS MORE!!...**

PLEBANI®

PLEBANI s.r.l. VIA DELL' ARTIGIANATO 1 , 24060 TELGATE (BG) ITALY
Tel. +39 035 830314 • Fax +39 035 831350 - www.plebani.it • e-mail:info@plebani.it