PLEBANI®

per la gente di domani

Urban

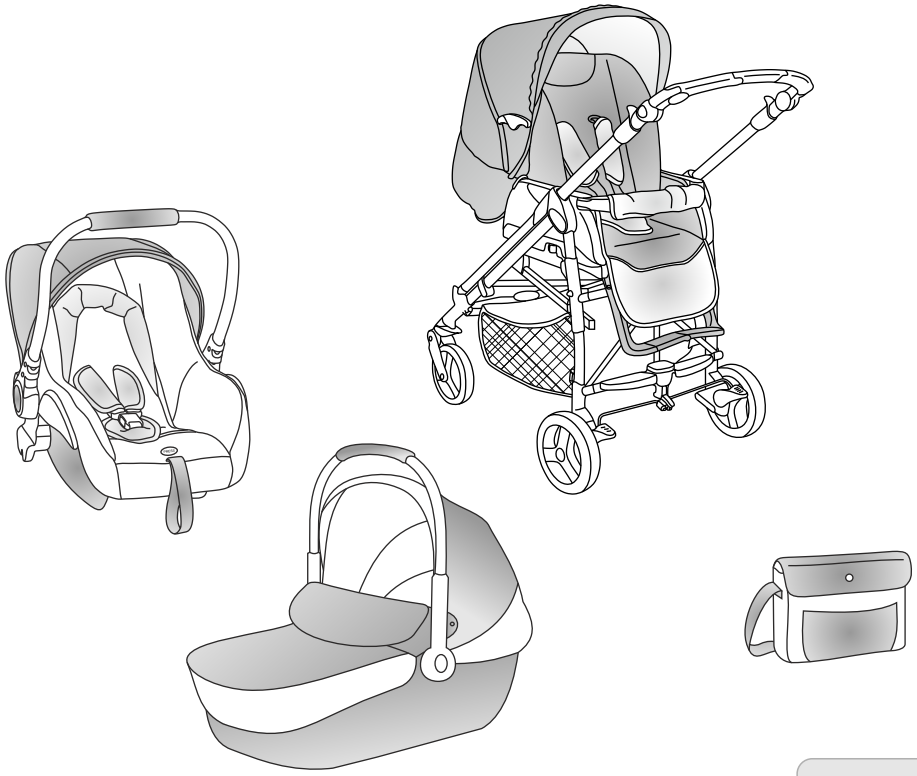

ART - 043

LEGGERE ATTENTAMENTE E CONSERVARE PER FUTURA CONSULTAZIONE!

READ CAREFULLY AND KEEP INSTRUCTIONS FOR FUTURE REFERENCE!

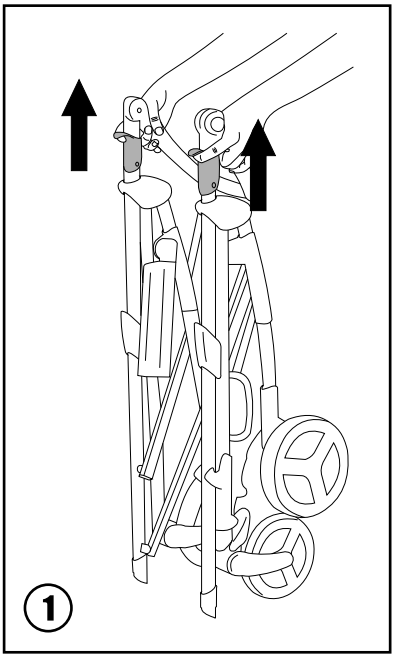
1

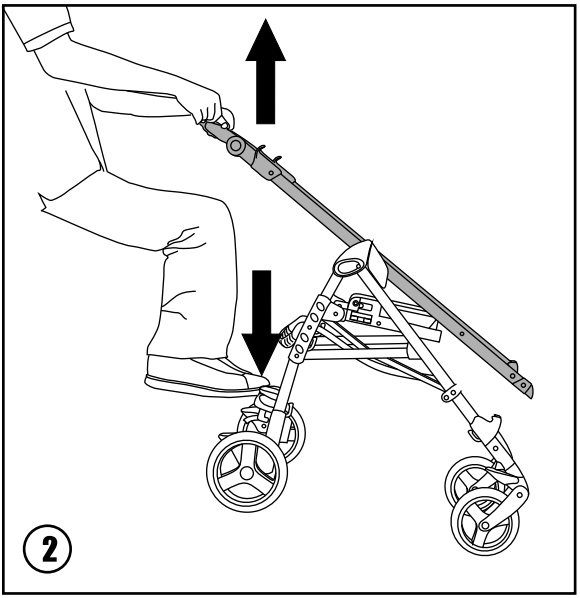
2

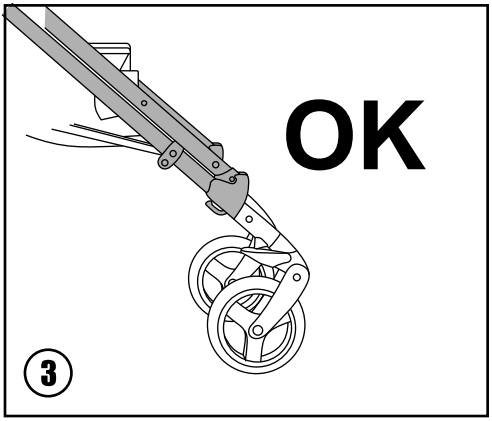
OK
3

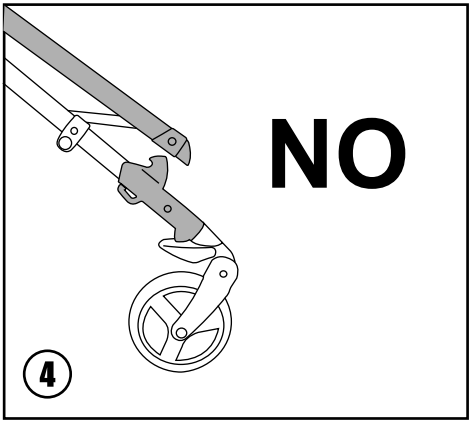
NO
4

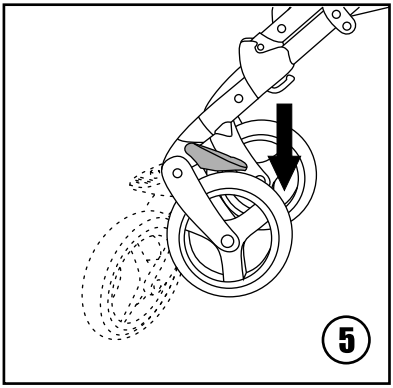
5

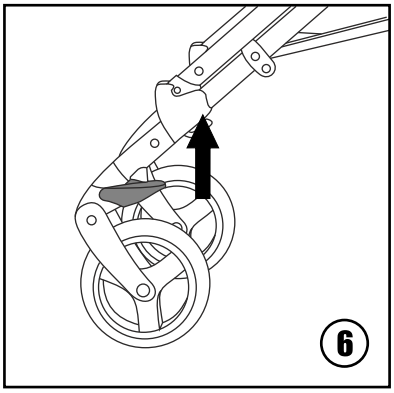
6

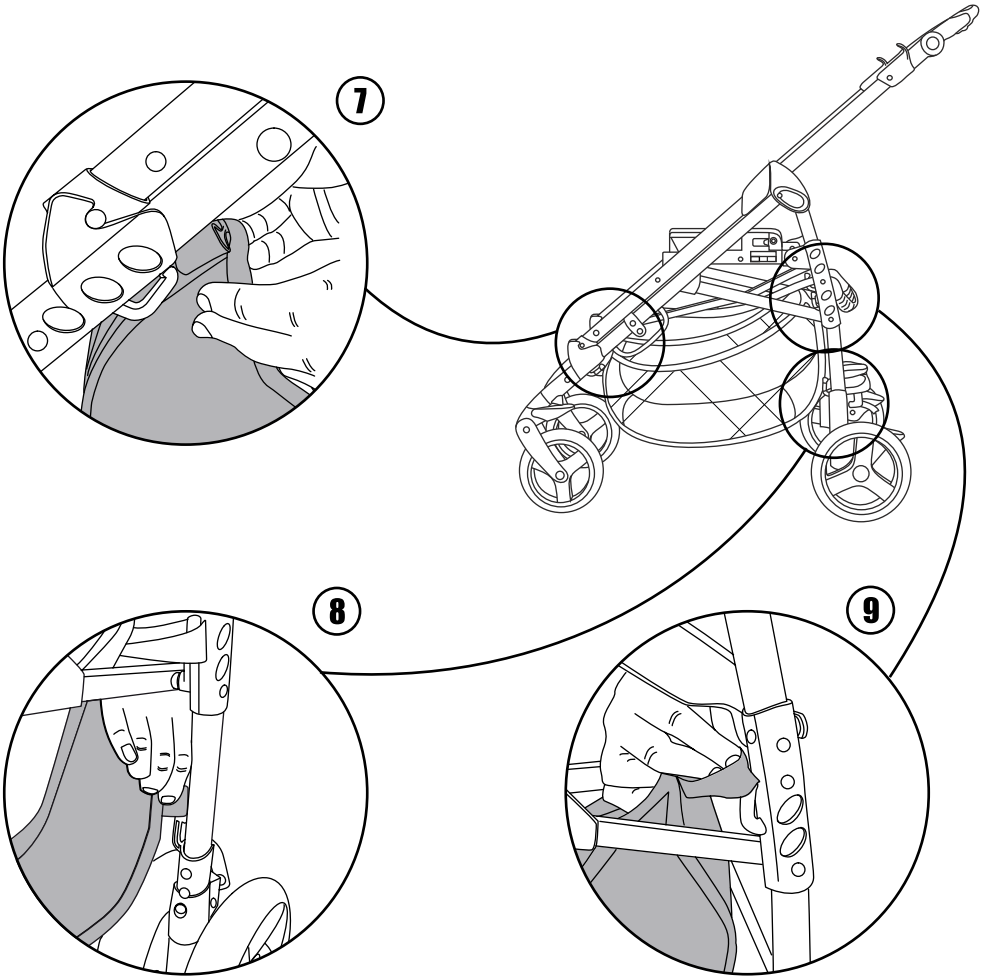
7
8
9

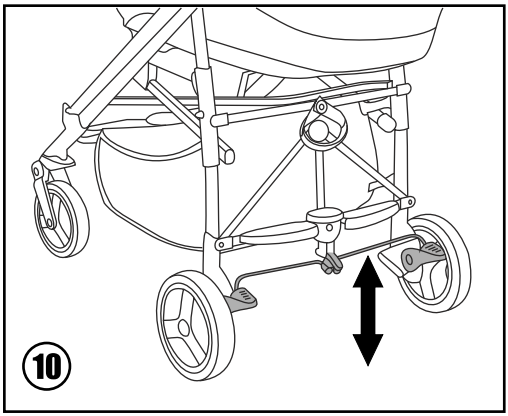
10

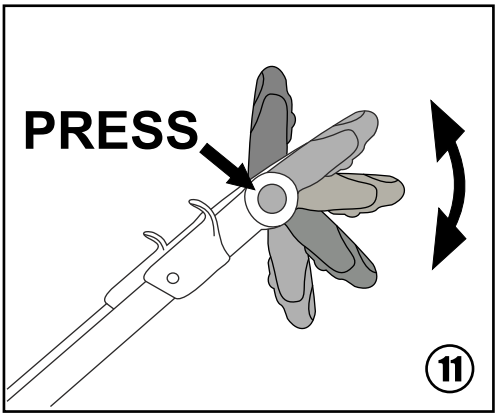
PRESS
11

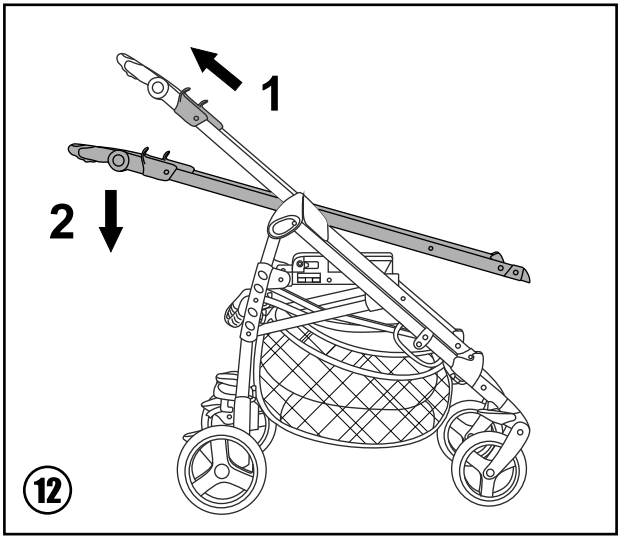
1
2
12

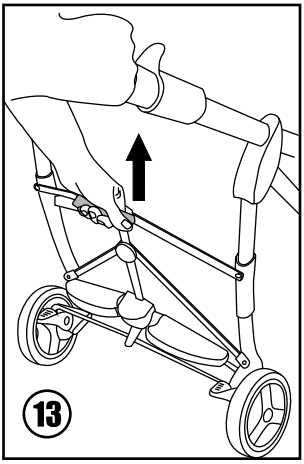
13

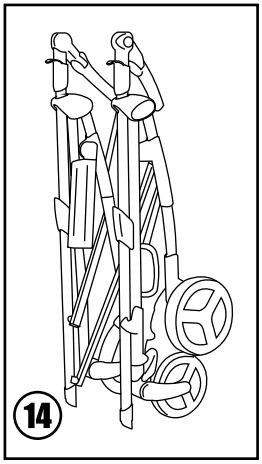
14

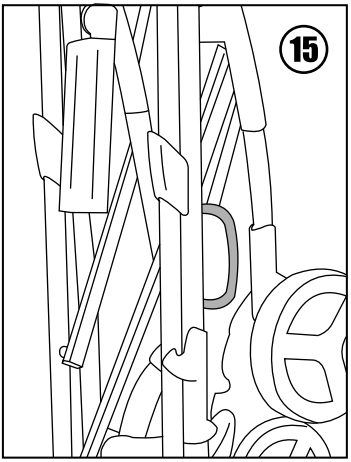
15

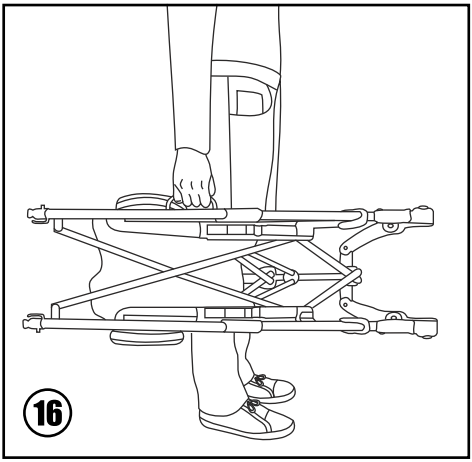
16

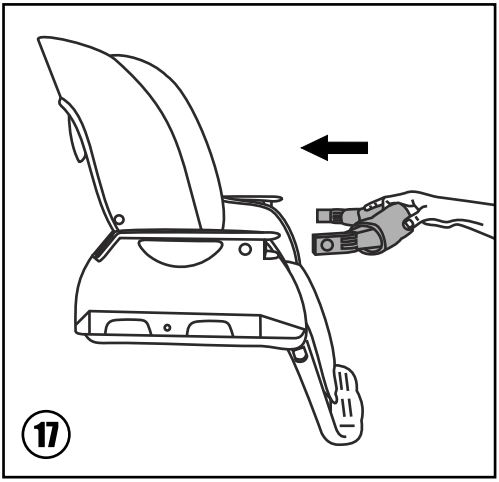
17

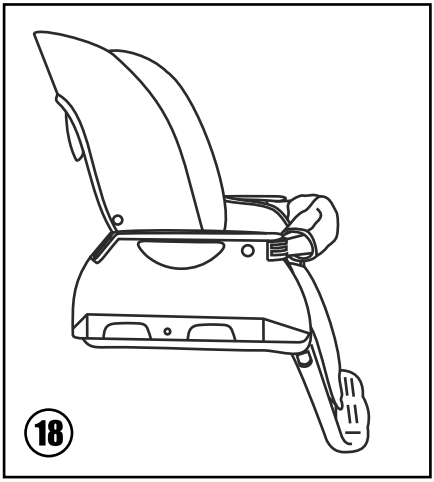
18

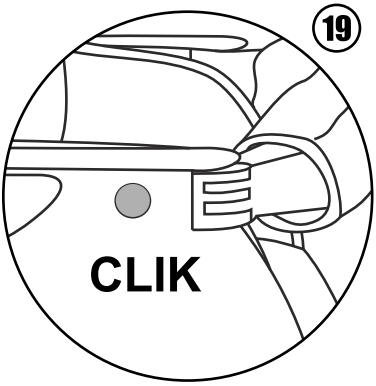
19
CLIK

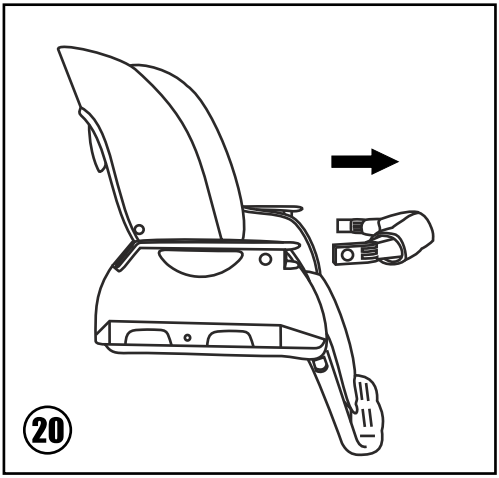
20

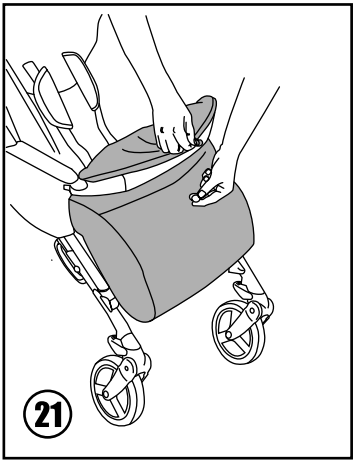
21

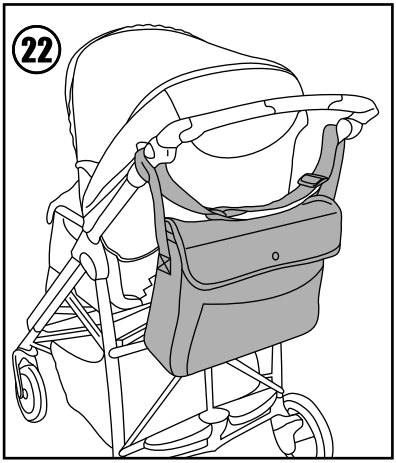
22

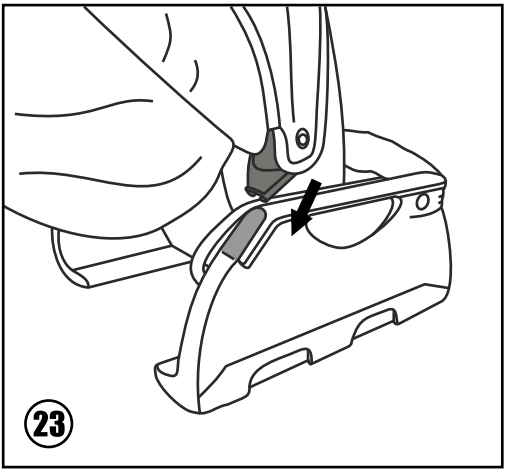
23

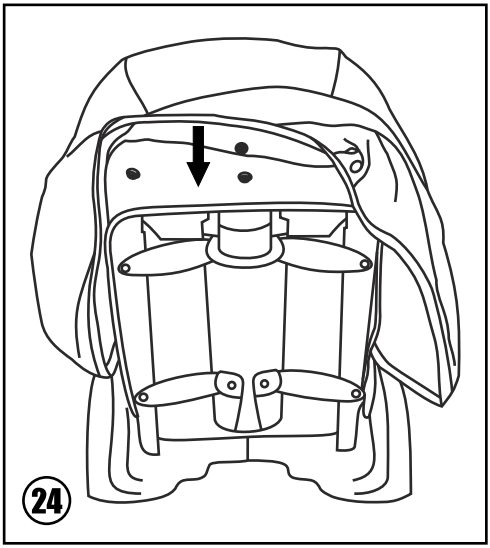
24

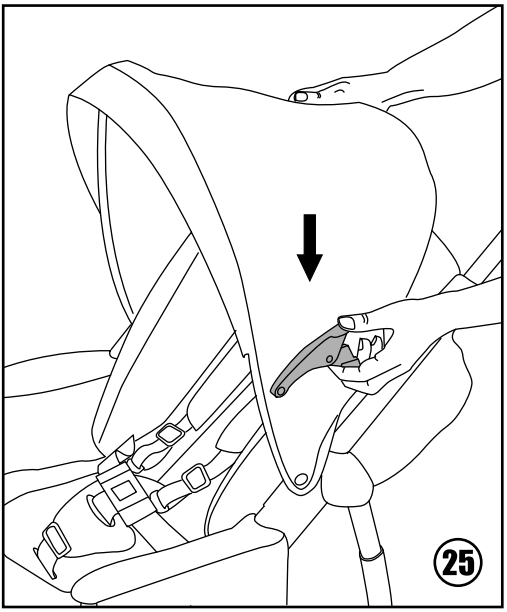
25

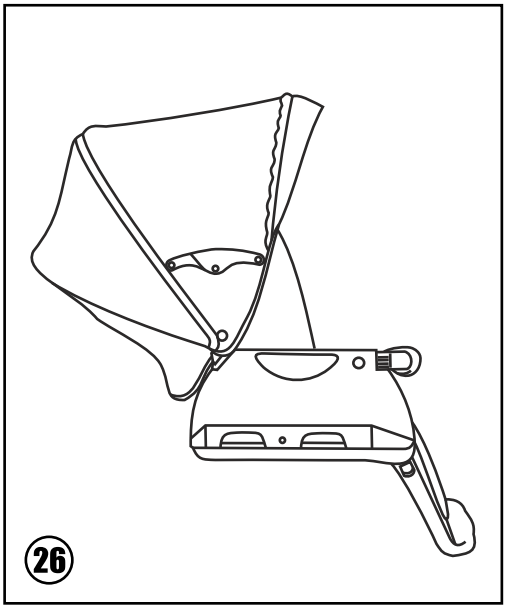
26

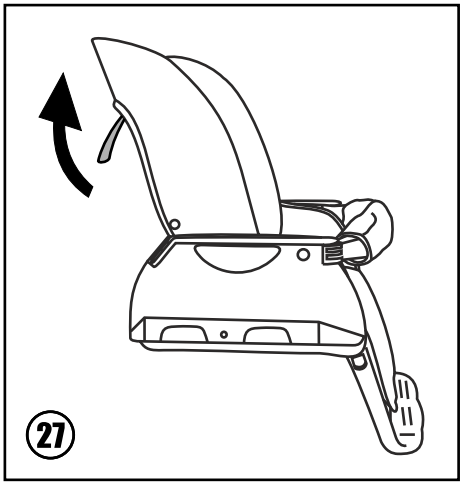
27

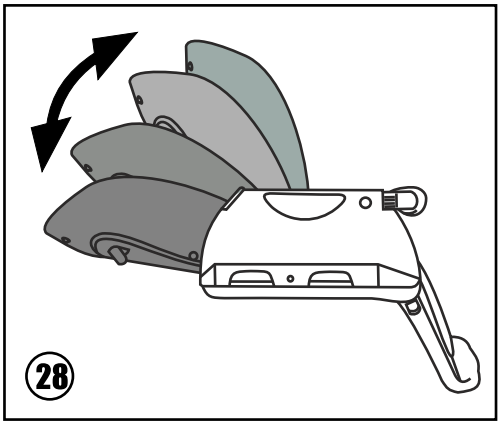
28

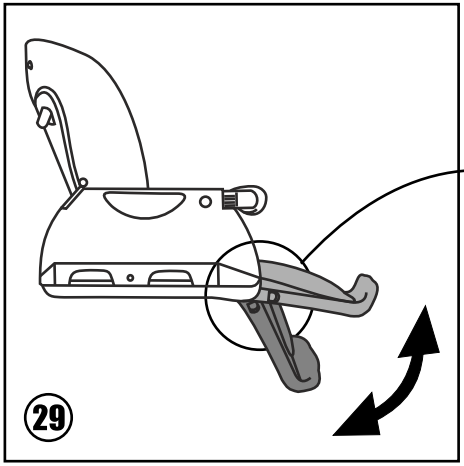
29

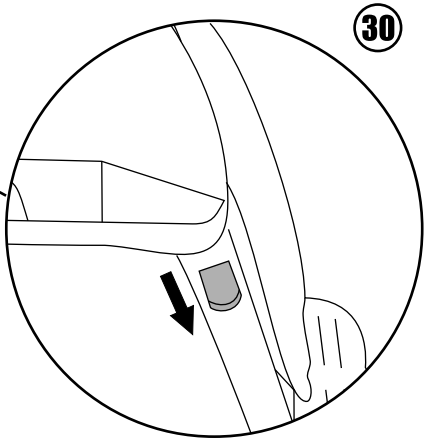
30

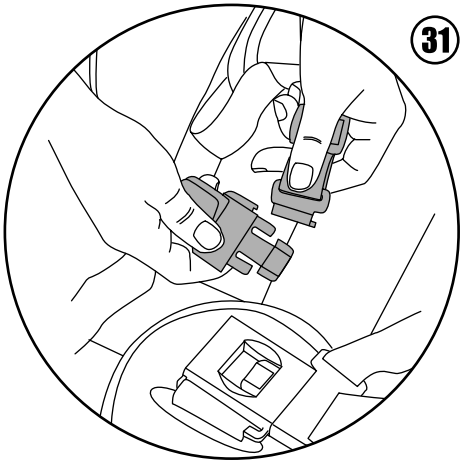
31

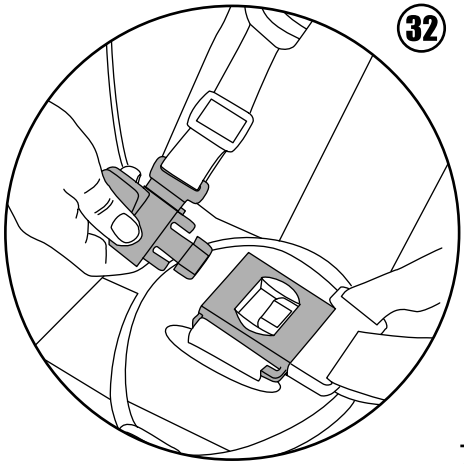
32

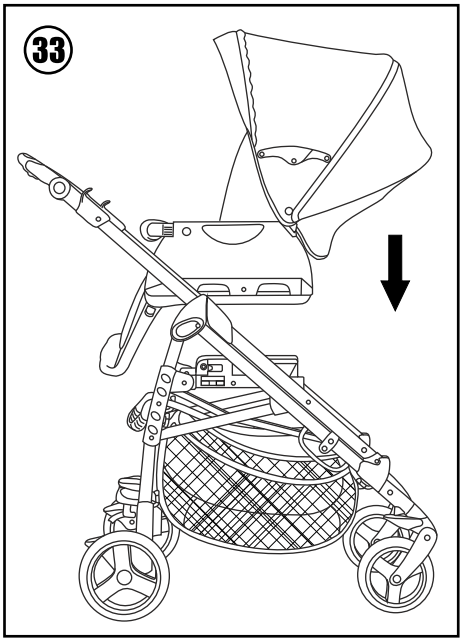

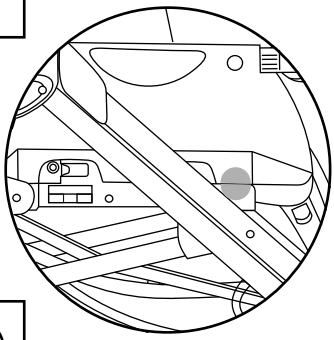

35

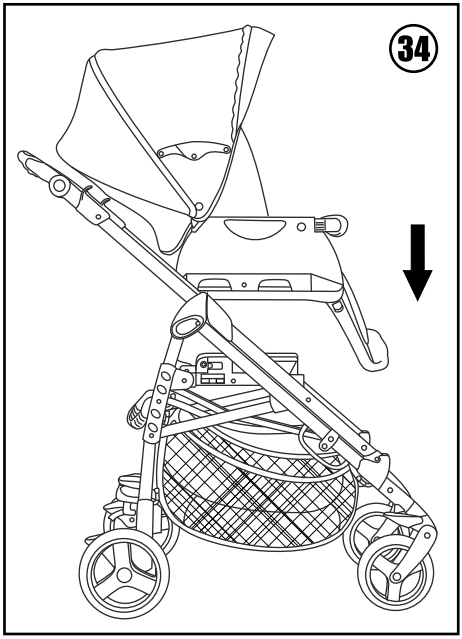

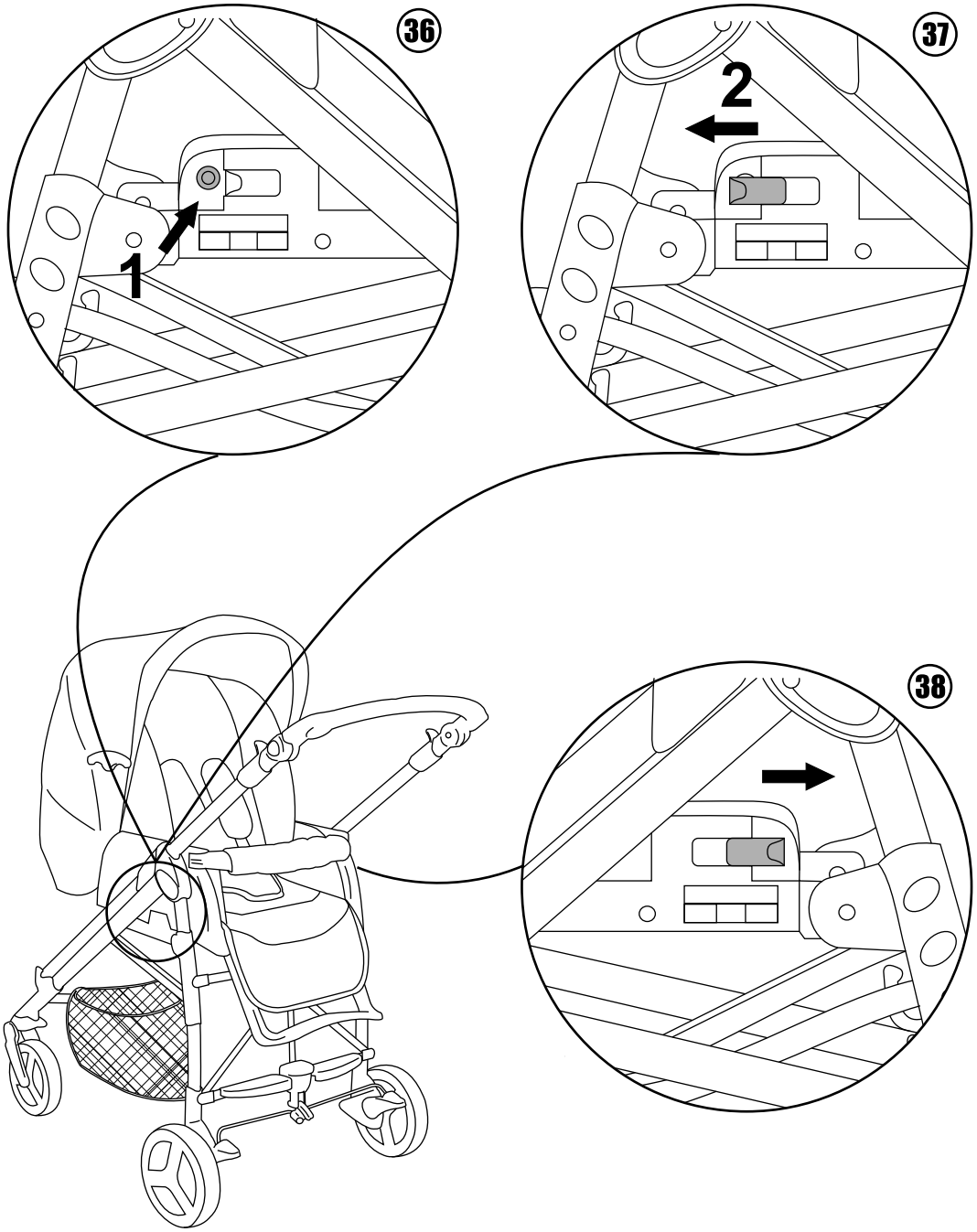
36
1
37
2
38

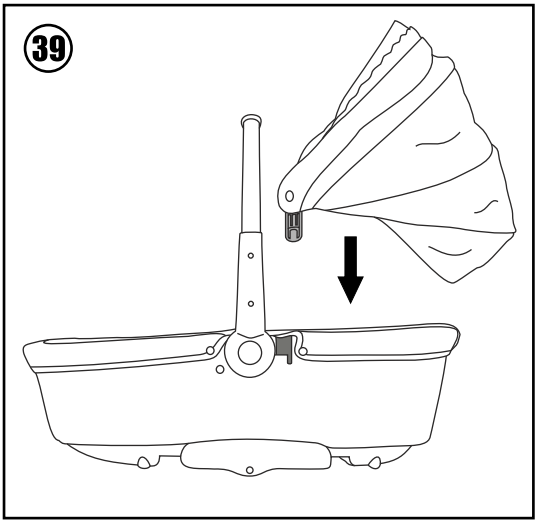
39

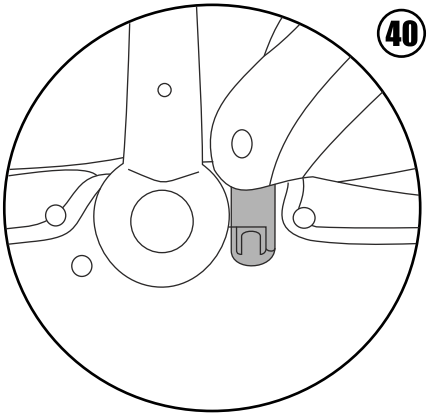
40

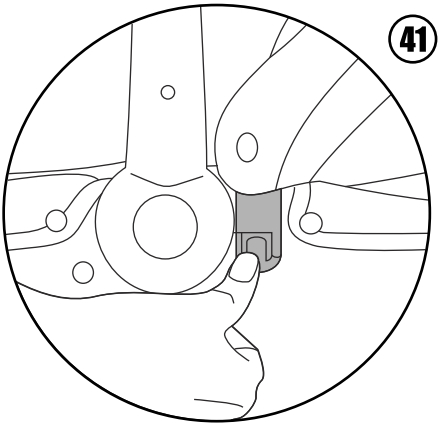
41

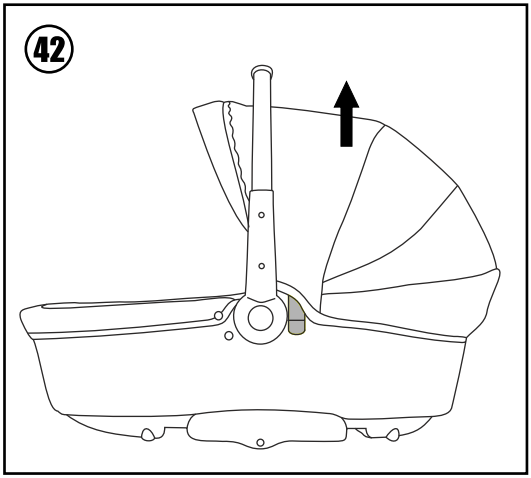
42

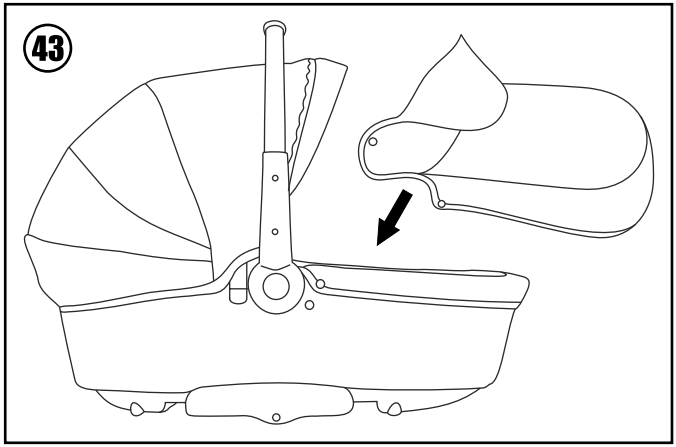
43

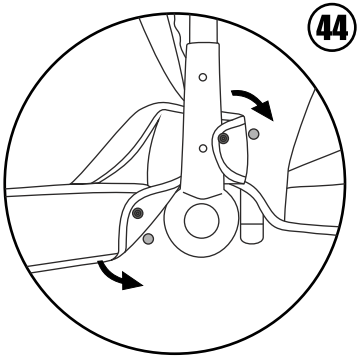
44

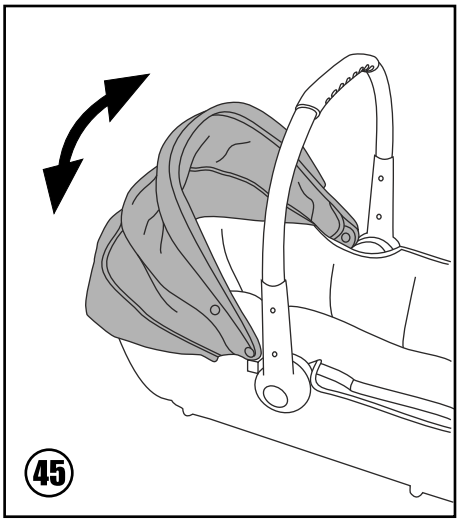
45

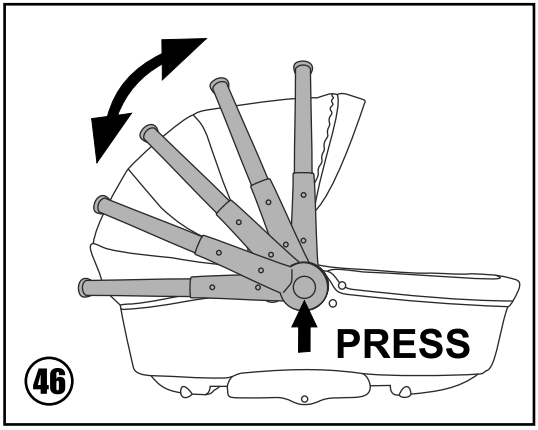
PRESS
46

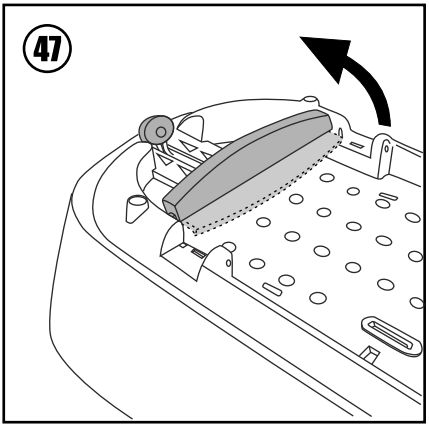
47

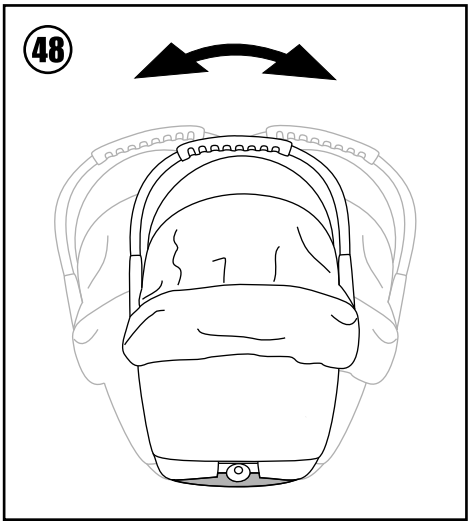
48

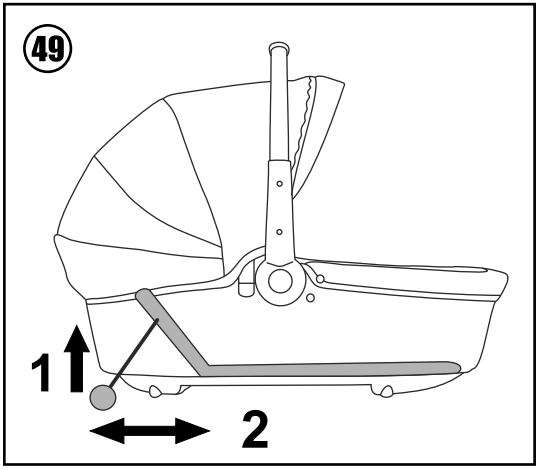
49
1
2

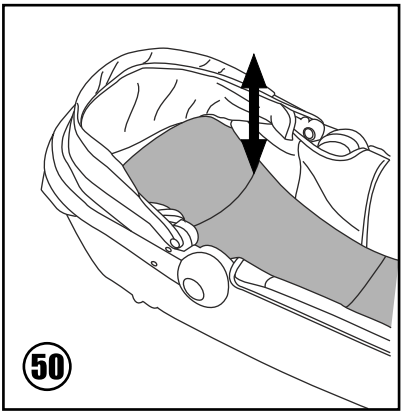
50

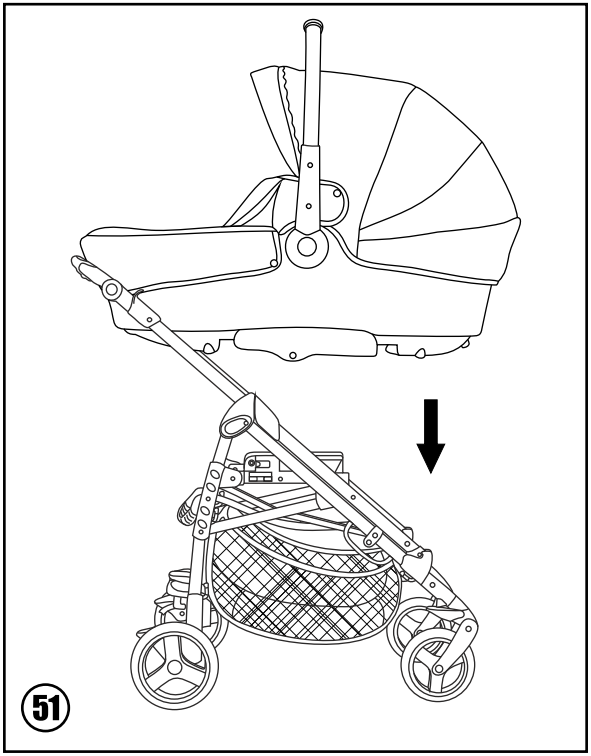
51

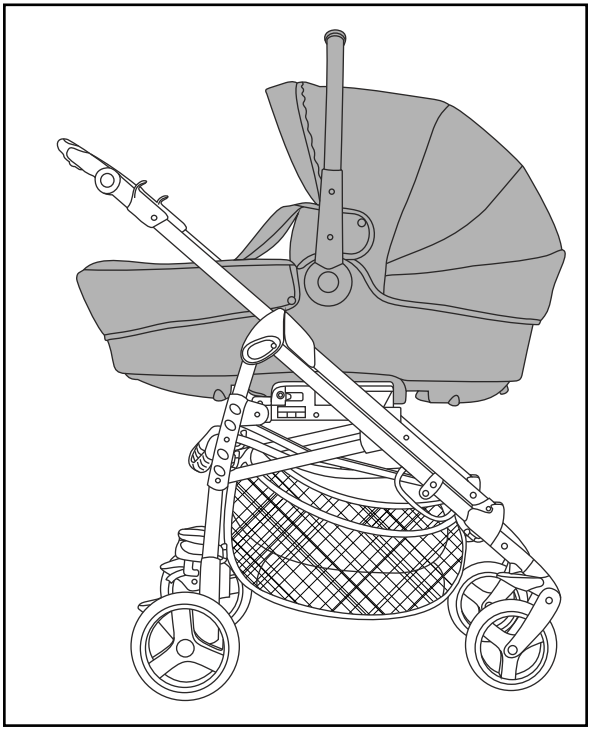

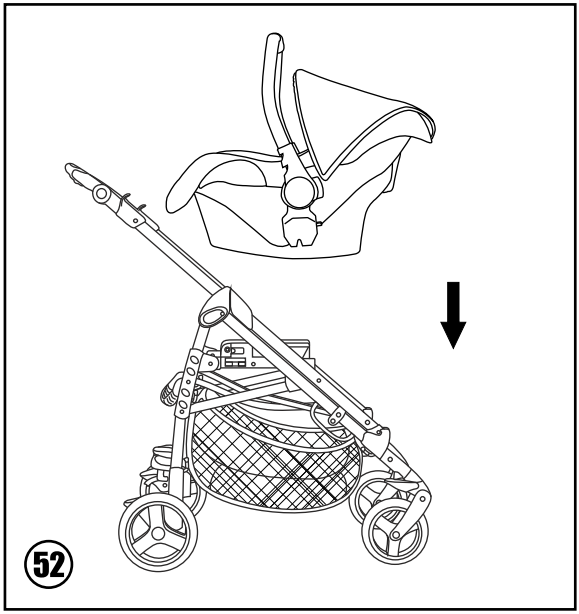
52

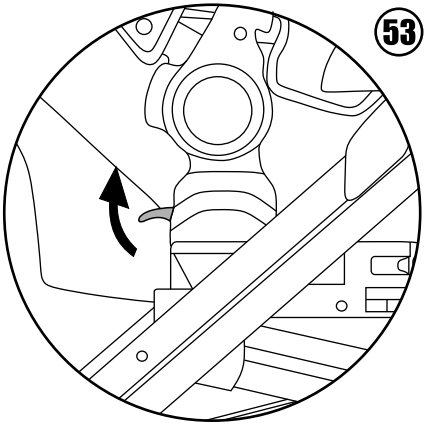
53

ISTRUZIONI DI MONTAGGIO ED USO

LEGGERE ATTENTAMENTE E CONSERVARE PER FUTURA CONSULTAZIONE

Per un corretto uso del trio “URBAN” vi consigliamo di dedicare alcuni minuti alla lettura di questo manuale.

GARANZIA DI QUALITÀ:

- Il nostro passeggino è fabbricato secondo le norme europee EN 1888 : 2003.
- Questo prodotto è garantito per il periodo previsto dalle leggi vigenti contro i difetti di produzione. Se l'articolo viene riparato o modificato da personale non autorizzato, la garanzia cessa di esistere.
- La non cura del prodotto stesso, la mancata manutenzione, il naturale consumo e i danni causati da uso improprio o scorretto implicano la perdita della garanzia.
- Non possono essere reclamati difetti e/o deterioramenti dovuti ad un utilizzo non adeguato, al non rispetto delle norme di sicurezza, di montaggio e d'uso descritte o a modifiche fatte al prodotto.
- Graffi, usura, opacizzazione o ingiallimento delle parti dovuto allo sfregamento, all'uso di detergenti, sudore o fenomeni atmosferici non sono un difetto di fabbricazione.
- Errati lavaggi, tessuti lasciati umidi, non ben asciugati possono dar vita a forme di muffa e non sono difetti di fabbricazione.
- Se necessitate di assistenza, contattate il rivenditore presso il quale avete effettuato l'acquisto. Sarà il tramite con la nostra azienda per fornirvi le opportune indicazioni.

⚠ IMPORTANTE!:

PRIMA DI UTILIZZARE QUESTO ARTICOLO, LEGGERE ATTENTAMENTE LE ISTRUZIONI E LA SEQUENZA DI MONTAGGIO PER EVITARE INUTILI PERICOLI AL VOSTRO BAMBINO!

RIMUOVERE ED ELIMINARE TUTTI I SACCHETTI DI PLASTICA, POTREBBERO ESSERE FONTE DI SOFFOCAMENTO O STRANGOLAMENTO PER IL VOSTRO BAMBINO!

MAI LASCIARE IL BAMBINO INCUSTODITO!

- Nota Importante: Questo manuale, le immagini, le avvertenze e tutto il materiale in esso contenuto, si riferiscono ad una determinata versione del prodotto. Alcune parti e/o funzioni possono essere variate in virtù delle costanti migliorie apportate ai prodotti.

TELAIO

Grazie al semplice e pratico sistema di fissaggio, il nostro telaio può essere utilizzato congiuntamente con la seduta REVERSIBILE del passeggino (Fig. 33 e 34), o con la sua specifica navetta/culla (Fig. 51) o con il suo seggiolino auto GRUPPO 0 + (Fig. 52). Vedere le apposite istruzioni successive.

MONTAGGIO:

1- Dopo aver rimosso e gettato sacchetti ed imballo, aprire il telaio tirando contemporaneamente le due leve sui manici (Fig. 1); tirare verso l'alto aprendolo completamente(Fig. 2). Controllare che i tubi siano correttamente bloccati (Fig. 3) e non rimangano separati (Fig. 4).
2- Le ruote anteriori sono piroettanti e girano abbassando l' apposita leva di sblocco (Fig. 5); per bloccarle e avere un andamento rettilineo, alzare la leva (Fig. 6).
3- Il nostro passeggino è provvisto di cestello porta-oggetti. Dopo averlo tolto dall' apposito imballo, infilare prima l'asola anteriore nell'apposito gancio (Fig. 7) poi le asole posteriori (Fig. 8 e 9). Ripetere su entrambi i lati.
ATTENZIONE: NON CARICARE CON PESI SUPERIORI A 5 KG.

REGOLAZIONI:

4- Grazie al sistema di freno unico, per frenare spingere verso il basso una delle due leve. Per sbloccare il passeggino e riprendere il cammino, tirare verso l' alto (Fig. 10). UTILIZZARE SEMPRE I FRENI QUANDO SI È FERMI E SU SUPERFICI NON PIANE!
5- Il maniglione è regolabile in molteplici posizioni. Premere CONTEMPORANEAMENTE i pulsanti ai lati e ruotare verso l'alto o verso il basso il maniglione fino ad ottenere la posizione desiderata (Fig. 11).

CHIUSURA:

6- Per chiudere il passeggino, sbloccare tirando verso l'alto le leve di sbloccaggio (Fig. 12 -1) e spingere leggermente il maniglione verso il basso (Fig. 12 - 2). Il nostro telaio è provvisto di sistema di chiusura facilitato: potete quindi tirare le due leve anche NON contemporaneamente e senza tenerle tese. Rimarranno sbloccate automaticamente. Impugnare la maniglia di chiusura posta sul retro del telaio (Fig. 13) e tirare fino alla completa chiusura (Fig. 14). Per aprirlo, ripetere le operazioni del punto 1 della sezione “montaggio”.
ATTENZIONE: NON EFFETTUARE NESSUNA MANOVRA DI APERTURA O CHIUSURA DEL PASSEGGINO CON ALL'INTERNO IL BAMBINO O OGGETTI VARI.
7- Il nostro telaio è dotato di comoda maniglia di trasporto laterale (Fig. 15) Per un corretto trasporto del passeggino utilizzarla sempre quando chiuso (Fig. 16). NON UTILIZZARE la maniglia di chiusura (Fig.13) per il trasporto!
ATTENZIONE: Il passeggino NON può essere chiuso con la carrozzina/navetta o con il seggiolino auto montato. Il passeggino può essere chiuso ANCHE con la seduta montata, ovviamente senza seduta l' operazione risulta più facile.

SEDUTA - PASSEGGINO

MONTAGGIO:

8- Per montare la barra-frontale (Fig. 18), inserirla spingendola da entrambi le parti (Fig. 17) controllando che i pulsanti su entrambi i lati siano correttamente usciti (Fig. 19). Per rimuoverlo, premere entrambi i pulsanti (Fig. 19) ed estrarlo (Fig. 20).
9- Il passeggino include un comodo copri-gambe per i periodi più freschi. Infilarlo sotto il poggia gambe dal basso verso l'alto, farlo passare attorno alla barra frontale e agganciare il bottone (Fig. 21).
10- In dotazione nel sistema modulare “Urban”, è INCLUSA una comoda, capiente ed elegante borsa (Fig. 22). Potrete tenerla fissata sul passeggino grazie ai bottoni laterali o portarla comodamente in spalla utilizzando la tracolla regolabile. All' interno della borsa troverete un funzionale materassino imbottito per qualsiasi evenienza.
11- Per assemblare la capotte alla seduta, infilare l' asola di fissaggio sull' apposita linguetta posta sulla seduta (Fig. 23). Eseguire su entrambi i lati. Agganciare i bottoni sul retro dello schienale della seduta (Fig. 24). Per aprirla, spingere entrambi i compassi laterali verso il basso (Fig. 25). La nostra capotte è fornita di una zip per poterla separare utilizzandola nelle stagioni più calde ed aver maggior aereazione.

REGOLAZIONI:

12- Lo schienale è regolabile in 5 posizioni. Per regolarlo, sollevare l'apposita maniglia (Fig. 27) fino a raggiungere la posizione desiderata (Fig. 28).
13- Il poggia-gambe è regolabile in 2 posizioni (Fig. 29). Spingere contemporaneamente i pulsanti sulla pedana (Fig. 30) e tirarla verso il basso. Per portarla in posizione orizzontale, alzarla.
14- Inserire la guida della cintura nella sede sulla cintura laterale (Fig. 31) spingendo bene fino in fondo. Infilare la fibbia nell'asola dello sparti-gambe (Fig. 32); ripetere le operazioni per l'altro lato.
AVVERTENZA: Utilizzare SEMPRE le cinture e lo sparti-gambe ben tesi e regolati!

FISSAGGIO:

15- Potete fissare semplicemente la seduta al telaio in posizione “fronte mamma” (Fig. 33) (età consigliata 0 - 12 mesi) o “fronte mondo” (Fig. 34) (età consigliata 12 - 36 mesi) appoggiando la seduta sui blocchi di fissaggio posti sul telaio e spingendo bene verso il basso. Tenere impugnata la seduta su entrambi i lati e tirare leggermente verso l'alto per assicurarvi che sia correttamente e saldamente fissata al telaio! Potete aiutarvi coi segnalatori visivi di posizione posti sia sulla scocca della seduta, sia sul blocco di fissaggio destro (quello col pulsante rosso di sblocco) (Fig. 35).

Ora il vostro passeggino è pronto per l'uso. Assicuratevi che esso sia ben aperto, saldamente montato e stabile, che non ci siano parti rotte difettose o mancanti.

RIMOZIONE:

16- Per rimuovere la seduta dal telaio e portarla da una posizione all' altra, o per rimuovere la culla/navetta, premere il pulsante rosso di sicurezza posto su un lato del telaio (Fig. 36) e poi tirare il cursore di sbloccaggio (Fig. 37). Avete così automaticamente sbloccato un lato del passeggino; il cursore rimarrà automaticamente sbloccato fino all' estrazione della seduta. Tirare il cursore di sblocco posto sull' altro lato (Fig. 38); avete così automaticamente sbloccato l'altro lato del passeggino. Il cursore rimarrà automaticamente sbloccato fino all' estrazione della seduta. Impugnare la seduta lateralmente, aiutandovi con le apposite sedi laterali, e tirare verso l'altro. Ruotare la seduta o riporla per un utilizzo futuro.

CARROZZINA / NAVETTA

MONTAGGIO:

IMPORTANTE: Tutte le operazioni di montaggio e regolazione DEVONO ESSERE COMPIUTE con l'articolo posto su un piano stabile e NON inclinato e SENZA il bambino all' interno.

17- Agganciare la capottina alla scocca (Fig. 39) inserendo i perni nei fori su entrambi i lati (Fig. 40). Per rimuoverla premere i pulsanti (Fig. 41) su entrambi i lati e sfilare la capotte verso l'altro (Fig. 42).

18- La nostra navicella è dotata di copri-gambe per tener vostro figlio più protetto e riparato (Fig. 43). Per fissarla, agganciare prima il bottone sulla scocca e poi quello sulla capottina (Fig. 44); ripetere su ambo i lati facendo aderire bene il tessuto alla scocca.

REGOLAZIONI:

19- Per protegger il vostro piccolo dal sole, alzare la capotte tirandola verso l'alto; per abbassarla spingere verso il basso (Fig. 45).

20- Per regolare il maniglione di trasporto, premere e tener premuto i pulsanti su entrambi i lati e regolarne l'inclinazione nella posizione desiderata (Fig. 46).

21- La nostra navetta è provvista di piedini per trasformarla in una vera e propria culla dove dondolare il vostro bambino. Per farla dondolare, estrarre entrambi i piedini posti sul fondo (Fig. 47), poggiare la navetta su PIANI DRITTI E STABILI e dondolare il vostro piccolo (Fig. 48).

22- La nostra culla è provvista di poggia schiena regolabile per un maggior confort del vostro bambino. Per alzare lo schienale, sollevare la manopola posta sotto la scocca (Fig. 49 - 1) e poi spingerla in avanti o indietro (Fig. 149 - 2) fino ad ottenere l'inclinazione desiderata (Fig. 50).

FISSAGGIO:

23- Potete fissare semplicemente la culla al telaio avvicinandola e spingendo bene verso il basso fino al completo fissaggio (CLICK) su entrambi i lati (Fig 51). Tenere impugnato il maniglione e tirare leggermente verso l'alto per assicurarvi che sia correttamente e saldamente fissata al telaio!

IMPORTANTE!: La navetta può essere fissata ESCLUSIVAMENTE in direzione “fronte mamma” e NON in senso contrario.

RIMOZIONE:

24- Per rimuovere la culla dal telaio, premere il pulsante rosso di sicurezza posto su un lato del telaio (Fig. 36) e poi tirare il cursore di sbloccaggio (Fig. 37). Avete così automaticamente sbloccato un lato del passeggino; il cursore rimarrà automaticamente sbloccato fino all' estrazione della navetta. Tirare il cursore di sblocco posto sull' altro lato (Fig. 38); avete così automaticamente sbloccato l'altro lato della culla. Impugnate il maniglione, tirate verso l'alto e riporla per un utilizzo futuro.

SEGGIOLINO AUTO

IMPORTANTE!: Essendo il seggiolino auto omologato secondo la vigente norma ECE R44/04 e può essere installato su autoveicoli, ha un libretto di istruzioni e montaggio separato da questo manuale che dovrà SEMPRE seguire il prodotto stesso nei vostri viaggi in macchina.

FISSAGGIO:

Il seggiolino auto è provvisto di un suo sistema di fissaggio indipendente da quello posto sul telaio.
25- Per fissare il seggiolino al telaio spingere bene verso il basso facendo entrare i bloccaggi presenti sulla scocca del seggiolino (posti sotto il maniglione) e infilarli nelle asole dei bloccaggi sul telaio (Asole con rivetti metallici) fino al completo fissaggio (CLICK) su entrambi i lati (Fig 52). Tenere impugnato il maniglione e tirare leggermente verso l'alto per assicurarvi che sia correttamente e saldamente fissato al telaio!

IMPORTANTE!: Il seggiolino auto può essere fissato ESCLUSIVAMENTE in direzione “fronte mamma” e non in senso contrario.

RIMOZIONE:

26- Per rimuoverlo, tirare verso l'alto contemporaneamente le leve rosse poste sui bloccaggi del seggiolino (Fig. 53) e poi estrarlo per un utilizzo futuro.

AVVERTENZE:

LEGGERE ATTENTAMENTE LE ISTRUZIONI PRIMA DELL'ASSEMBLAGGIO DEI COMPONENTI DEL SISTEMA MODULARE. CONSERVARE QUESTO MANUALE PER RIFERIMENTI FUTURI. LA NON OSSERVANZA DI QUESTE AVVERTENZE E DELLE ISTRUZIONI DI UTILIZZO PUÒ CAUSARE GRAVI CONSEGUENZE ALLA SICUREZZA DEL VOSTRO BAMBINO.

Sappiamo quanto voi genitori teniate alla salute e alla sicurezza del vostro bambino, vi consigliamo pertanto di seguire queste semplici avvertenze e consigli d'utilizzo.

- ATTENZIONE: NON LASCIARE MAI IL VOSTRO BAMBINO INCUSTODITO, SENZA LA SORVEGLIANZA DI UN ADULTO. LA SICUREZZA DEL BAMBINO È SOTTO LA VOSTRA RESPONSABILITÀ.

- ATTENZIONE: L'uso di smartphone o tablet riduce l'attenzione verso il vostro piccolo aumentando l'esposizione a rischi e pericoli gravi. Se il bambino è di età inferiore ai 6 mesi, controllatelo periodicamente.
- Gettare e tenere fuori dalla portata dei bambini i sacchetti di plastica dell'imballo, per evitare casi di soffocamento.
- Prima dell'uso assicurarsi che tutti i dispositivi di bloccaggio siano correttamente agganciati, funzionanti e che tutte le componenti non presentino difetti o danneggiamenti; in tal caso NON UTILIZZARE IL COMBINATO TRIO.
- Verificare che tutte le parti del combinato trio non abbiano viti allentate o avvitate scorrettamente o altri elementi che potrebbero ferire il bambino. Non utilizzare con parti rotte, difettose o mancanti.
- Svolgere le operazioni di montaggio e installazione SENZA alcun bambino nei paraggi. Il sistema combinato e i vari componenti devono essere maneggiati e montati da adulti.
- Non apportare alcuna modifica o aggiungere altri elementi che possano compromettere la sicurezza dell'articolo; potrebbe essere pericoloso. Non utilizzare con parti rotte, difettose o mancanti.
- Tenere lontano da fonti di calore, prese elettriche, forni, fuochi, finestre, ...ed altri tipi di pericoli.
- Quando si lascia il prodotto esposto al sole aspettare che si raffreddi prima di utilizzarlo.
- Non apportare alcuna modifica che possa compromettere la sicurezza del prodotto e delle sue vatrie componenti; potrebbe essere pericoloso utilizzare accessori non approvati dal costruttore.
- ATTENZIONE: Durante l'utilizzo non date al bambino e non posizionate il prodotto in prossimità di corde o cinghie, potrebbero essere fonte di strangolamento.
- ATTENZIONE: Questo combinato trio è studiato per trasportare un bambino per volta.
- AVVERTENZA: Ogni peso attaccato al manico influisce sulla stabilità dell' articolo e ne compromette la stabilità e la sicurezza.
- All'interno della borsa, INCLUSA nell'imballo, può esser introdotto un peso massimo di 2Kg.
- Il cestello è studiato per un carico massimo di 5 Kg; ogni carico superiore ne compromette la stabilità.
- AVVERTENZA: Questo prodotto non è adatto a correre o pattinare.
- BLOCCARE SEMPRE LE RUOTE OGNI VOLTA CHE SI EFFETTUA UNA SOSTA! È importante frenare le ruote ogni volta che adagiate o togliete il vostro bambino.
- NON LASCIARE MAI IL BAMBINO DENTRO IL PASSEGGINO, LA CULLA O IL SEGGIOLINO AUTO SU PIANI INCLINATI O RIPIDI, anche se con ruote bloccate.
- Non sostare in prossimità di veicoli in movimento, anche con il freno inserito. La corrente d'aria potrebbe causare uno spostamento imprevisto del combinato.
- Non usare il trio su scale o scale mobili; in tal caso togliere il bambino e chiudere il prodotto.
- Prestare particolare attenzione ai tratti di terreno irregolari, ai gradini e ai marciapiedi.
- Per assicurarsi il pieno controllo dell'articolo tenere con entrambe le mani l'impugnatura.
- Utilizzare con particolare cautela sui mezzi di trasporto pubblici.

- In caso di utilizzo del sistema modulare in spiaggia pulire con attenzione da granelli di sabbia e salsedine le ruote, i tubi e le parti dei movimenti e degli scorrimenti.
- Anche per un normale uso del trio assicurarsi periodicamente che tutte le parti siano pulite da polvere o sporco, si eviteranno così attriti che potrebbero compromettere il funzionamento del prodotto.
- Non rimuovere le etichette adesive e cucite; potrebbero rendere il prodotto non conforme ai sensi di norma.
- ATTENZIONE: Non effettuare nessuna manovra di apertura o chiusura del trio con all'interno il vostro bambino o oggetti vari. Per evitare lesioni o ferimenti, assicurarsi che il vostro bambino sia a debita distanza durante le operazioni di apertura e chiusura del prodotto.
- Evitare di infilare le dita nei sistemi di bloccaggio e nei vari meccanismi.
- Quando non in uso, tenere questo articolo fuori dalla portata dei bambini.

AVVERTENZE PER: SEDUTA - PASSEGGINO

- AVVERTENZA: Questo passeggino è studiato per accogliere bambini di età inferiore a 12 mesi nella sua versione “fronte mamma” (Fig. 33); nella versione “fronte mondo” (Fig. 34) per bambini fino a 36 mesi circa o fino a PESO MASSIMO di 15 kg.
- Questo passeggino è dotato di cintura di sicurezza e sparti-gambe. Utilizzarle sempre e ben regolate.
- AVVERTENZA: Utilizzare il sistema di ritenuta non appena il vostro bambino è in grado di stare in posizione seduta autonomamente.
- La barra frontale è progettata come accessorio, non assicura il vostro bambino nella seduta e non sostituisce le cinture di sicurezza a cinque punti di cui è dotato l'articolo. Non è ideata per sorreggere il peso del vostro bambino, tanto meno per far sedere un adulto.
- Non usare la barra frontale e/o le maniglie per sollevare il passeggino con all'interno il vostro bambino o altri pesi. Impugnare sempre il telaio in questi casi.
- ATTENZIONE: Il parapioggia va montato solo con la capottina installata sul passeggino, assicurandovi che non intralci alcun movimento o meccanismo di bloccaggio. Controllate sempre che il vostro bambino non si accaldi o si affatichi. Non utilizzare in ambienti chiusi; non posizionare mai vicino a fonti di calore e porre attenzione a non avvicinare sigarette. Non lasciare mai il passeggino esposto al sole con dentro il bambino per il rischio di surriscaldamento. Rimuovere il parapioggia prima di chiudere il passeggino.

AVVERTENZE PER: CARROZZINA / NAVETTA

- AVVERTENZA: Questo prodotto è adatto a bambini che non sono in grado di sedersi da soli, di girarsi e alzarsi appoggiandosi alle mani e alle ginocchia.
- AVVERTENZA: Utilizzare con bambini con un PESO MASSIMO di 9 Kg.
- Prima dell'utilizzo verificare che tutti i meccanismi di bloccaggio siano funzionanti correttamente, l'imbottitura, il fondo e ogni altra parte non presenti danneggiamenti o rotture.
- Non posizionare la navicella su piani instabili, inclinati, vicino a scale o bordi.
- ATTENZIONE: Quando fissate la navetta al telaio usandola come carrozzina, MONTARLA SEMPRE RIVOLTA VERSO LA MAMMA (Fig. 51), verificando sempre il corretto aggancio al telaio.

CURA E MANTENIMENTO DEL PRODOTTO:

Per un miglior funzionamento e mantenimento del prodotto, vi consigliamo di seguire questi consigli di manutenzione. Le operazioni di pulizia e manutenzione devono essere effettuate solo da adulti.

- Controllare regolarmente che l'articolo e i suoi accessori non abbiano parti rotte, difettose o mancanti.

- ATTENZIONE: Non lavare nessuna componente o parte in lavatrice.
- Per pulire le parti plastiche e i tessuti, usare strofinacci con acqua tiepida e detergenti neutri.
- Tenere pulite le parti tessili dalla polvere spazzolandole.
- Non usare solventi. Non candeggiare. Asciugare perfettamente prima di utilizzarlo o riporlo.
- Asciugare bene le parti in ferro per prevenire la ruggine.
- Proteggere il prodotto da agenti atmosferici, acqua, pioggia o neve; l'esposizione continua e prolungata al sole potrebbe causare cambiamenti di colore.
- Tenete puliti da polvere e sabbia i tubi e le parti dei movimenti e degli scorrimenti per evitare inceppamenti, attriti e mal-funzionamenti.
- Controllare periodicamente le ruote e la loro usura; tenerle pulite da polvere e sabbia.
- Non utilizzare pezzi di ricambio che non siano stati approvati e forniti dal produttore. Usare esclusivamente ricambi Plebani.

Il produttore potrà apportare in qualsiasi momento modifiche all'articolo al fine di migliorarlo. Plebani s.r.l. declina ogni responsabilità per danni a cose o persone derivanti da un utilizzo improprio e/o scorretto del prodotto.

NOTE IMPORTANTI:

- Tenere medicinali, piccoli oggetti e oggetti pericolosi per il bambino lontani dal prodotto.
- Tenere il seguente manuale vicino al prodotto per eventuali consultazioni future.
- NON POSIZIONARE l'articolo vicino a fonti di calore, prese elettriche...o dove il bambino possa venire a contatto con qualsiasi rischio.
- Assicurarsi che chi utilizza questo articolo (nonni, parenti, babysitter ecc.) sia a conoscenza dell'esatto funzionamento dello stesso e delle norme di sicurezza.

Grazie per aver scelto un prodotto Plebani.
Plebani da sempre si impegna per tutelare la sicurezza dei più piccoli. Ricordate che la miglior protezione per i vostri bambini è la cura e l'attenzione che dedicate loro

Tutti i testi, i disegni e ogni contenuto presente in questo manuale sono di proprietà ESCLUSIVA della Plebani s.r.l. e sono tutelati dalle leggi in vigore. Ogni copia e/o riproduzione è punita dalla legge.

ASSEMBLY AND USE INSTRUCTIONS

READ CAREFULLY AND KEEP FOR FUTURE REFERENCE

For a correct use of “URBAN” modular system we recommend you to take few minutes to read this manual.

QUALITY GUARANTY:

- Our stroller is made according to European safety standards EN 1888 : 2005.
- This product is guaranteed for a period as stated by the laws in force against production defects. If the item is repaired or modified by not authorized people, the warranty expire.
- The negligence on care of the product, the lack of maintenance, the natural consumption and damage caused by incorrect or wrong use involve the loss of warranty.
- All defects and/or deteriorations caused by wrong use, by the non respect of security standards, assembling and use here mentioned or by modifications made on the product, cannot be claimed.
- Scratches, wear, dullness or the turning yellow of the parts due to rubbing, to the use of detergents, sweat or weather phenomena are not a manufacturing defect.
- Wrong washes, wet and not well dried fabrics may create molds and cannot be considered as manufacturing defects.
- If you need assistance, please contact the retailer from whom you purchased the product. It will be the intermediary with our company providing you appropriate indications.

⚠ IMPORTANT!:

BEFORE USE THIS ITEM, READ CAREFULLY INSTRUCTIONS AND ASSEMBLING SEQUENCE TO AVOID USELESS DANGER TO YOUR BABY!
THROW AWAY AND KEEP OUT OF BABY'S REACH THE POLY BAGS OF THE PACKING, THEY MIGHT BE RISKS OF SUFFOCATION FOR YOUR BABY!
NEVER LEAVE YOUR CHILD UNATTENDED!

- Important Note: This manual, images, warnings, and all material contained therein refer to a particular version of the product. Some parts and/or features can be changed due to the constant improvements made to the products.

FRAME

Thanks to its simple and practical fixing system, our frame can be used in conjunction with the REVERSIBLE seat of stroller (Fig. 33 and 34), or with its specific carry-cot/pram (Fig. 51) or with his car seat GROUP 0 + (Fig. 52). See the appropriate instructions below.

ASSEMBLING:

1- After remove and thrown away the packing, open the frame pulling at the same time the two levers on the handles (Fig. 1); pull upward opening it completely (Fig. 2). Check that the pipes are properly locked (Fig. 3) and not separated (Fig. 4).
2- Front wheels are swivel and turn pushing down the appropriate release lever (Fig. 5); to lock and have a straight line, lift up the lever (Fig. 6).
3- Our stroller is equipped with a storage basket. After take it out from its packing, first slide the hook into the front loop (Fig. 7) then the rear slots (Fig. 8 and 9). Repeat on both sides.
WARNING: DO NOT LOAD WITH WEIGHTS OVER 5 KG.

REGULATIONS:

4-Thanks to the link brake system, to stop push downward one of the two levers. To unlock the stroller and go, pull upward (Fig. 10). ALWAY USE BRAKES WHEN STOPPED AND ON NOT PLANE SURFACES!
5- Handle is adjustable in many positions. Press BOTH buttons on sides and turn up or down the handle until you get the desired position (Fig. 11).

CLOSING:

6- To close the stroller, unlock it pulling up the release levers (Fig. 12 -1) and push the handle downward (Fig. 12-2). Our frame is equipped with easy locking system: you can pull both levers even NOT simultaneously and also without keep them tight. The levers will be automatically unlocked. Hold the locking handle located on the back of the frame (Fig. 13) and pull until it's completely closed (Fig. 14). To open it, repeat step 1 in "assembling" section.

WARNING: NEVER MAKE ANY OPENING OR CLOSING OPERATION OF STROLLER IF BABIES OR ANY OTHER OBJECTS ARE INSIDE.

7- Our frame is equipped with an handy carrying side handle (Fig. 15) For correct transport always use it when stroller is closed (Fig. 16). DO NOT USE the closing handle (Fig. 13) for transport!

ATTENTION: Our stroller can NOT be closed with pram/carry-cot or with the car seat installed. The stroller can be closed ALSO with the seat fixed on it, obviously without seat the operation it's easier.

SEAT - STROLLER

ASSEMBLING:

8- To assemble the front-bar (Fig. 18) insert it by pushing on both sides (Fig. 17) and check that buttons on both sides are properly released (Fig. 19). To remove, press both buttons (Fig. 19) and pull it out (Fig. 20).
9- Stroller includes a convenient foot-cover for cooler periods. Slide it under the leg-rest from the bottom up, pass it around to the front bar and hook the button (Fig. 21).
10- "Urban" modular system is supplied with a convenient, roomy, elegant INCLUDED bag (Fig. 22). You can keep it fixed to the stroller thanks to the side buttons or carry it over shoulder comfortably using the adjustable shoulder strap. Inside the bag you will find a functional padded mattress for any case.
11- To assemble canopy to the seat, push the slot on its special tab on the seat (Fig. 23). Make this operation on both sides. Fasten buttons on the rear of the backrest of the seat (Fig. 24). To open canopy, push both side compasses down (Fig. 25). Our canopy is equipped with a zip to separate it by using it in the warmer seasons and have greater ventilation.

REGULATIONS:

12- Backrest is adjustable in 5 positions. To adjust, lift the handle (Fig. 27) until you reach the desired position (Fig. 28).
13 - The leg-rest is adjustable in 2 positions (Fig. 29). Push simultaneously both buttons on the platform (Fig. 30) and pull it down. To bring in a horizontal position, turn it up.
14 - Insert guide-belt on lateral belt (Fig. 31) by pushing it well till the end. Slide the buckle into crotch strap (Fig. 32); repeat operation on the other side.
WARNING: ALWAYS use safety belts and crotch strap properly adjusted and fixed!

FIXING:

15- You can simply fix seat onto the frame in "mother facing" position (Fig. 33) (recommended age 0-12 months) or "world facing" (Fig. 34) (recommended age: 12 - 36 months) leaning seat on fixing blocks on frame and pushing down seat well. Hold seat on both sides and gently pull upward to ensure that it is properly and securely attached to the frame! You can help with visual position displays, places both on the seat shell, both on the support block right (the one with the red release button) (Fig. 35).

Now your stroller is ready for use. Make sure that it is well open, strongly assembled and stable, check there are no broken, damaged or missing parts.

REMOVE:

16- To remove the seat from the frame and turn it from one position to other, or to remove the pram/carry-cot, press the red safety button placed on one side of the frame (Fig. 36) and then pull the unlocking slider (Fig 37). So you have automatically unlocked one side of the stroller; the slider will automatically remain unlocked until you keep seat away. Pull the release slider placed on the other side (Fig. 38); so you have automatically unlocked the other side of the stroller. The slider will automatically remain unlocked until you keep seat away. Hold seat sideways, help yourself with proper lateral handrail and pull seat upward. Turn the seat or store it for future use.

CARRY-COT / PRAM

ASSEMBLING:

IMPORTANT: All assembly and regulation operations MUST BE DONE with article placed on a stable level and NOT inclined surface WITHOUT the baby inside.
17- Fix canopy to the shell (Fig. 39) by inserting the pins into the holes on both sides (Fig. 40). To remove it press the buttons (Fig. 41) on both sides and remove the canopy pulling up (Fig. 42).
18 - Our carry-cot is equipped with a cover to keep your baby's legs protected and sheltered (Fig. 43). To fix it, first attach the button on the shell and then the one on the canopy (Fig. 44); repeat on both sides making fabric snugly fit to shell.

REGULATIONS:

19- To protect you baby from sun, pull canopy up; to pull it down, push downward (Fig. 45).
20- To adjust carry-handle, press and keep pressed the two buttons on both sides and adjust until required position (Fig. 46).
21- Our pram is equipped with adjusting foot to convert it in a real carry-cot where you can swing your baby. To let it swing, take off both foot located on bottom (Fig. 47), put it on STABLE SURFACES and swing your baby (Fig. 48).
22- Our bassinet is provided with adjustable backrest for baby's comfort. To raise the seatback, lift the handle located under the shell (Fig. 49-1) and then push it forward or backward (Fig. 149-2) to obtain the desired position (Fig. 50).

FIXING:

23- You can simply fix pram to the frame bring it closer and pushing well down until complete locking (CLICK) on both sides (Fig 51). Keep the handle and pull upward slightly to make sure it is properly and securely fixed to the frame!

IMPORTANT!: Carry-cot can be fixed ONLY "mother facing" direction and NOT in the opposite direction.

REMOVE:

24- To remove carry-cot from the frame, press the red safety button placed on one side of the frame (Fig. 36) and then pull the unlocking slider (Fig. 37). So you have automatically unlocked one side of carry-cot; the slider will automatically remain unlocked until you keep pram away. Pull the release slider placed on the other side (Fig. 38); so you have automatically unlocked the other side of the stroller. The slider will automatically remain unlocked until you keep seat away. Hold the handle, pull carry-cot upward and store it for future use.

CAR-SEAT

IMPORTANT!: Car seat is approved according to ECE R44/04 regulations and can be installed on motor vehicles, it has a specific and separated instruction manual from this manual that ALWAYS must follow the product in your car.

FIXING:

This car seat is provided with its own fixing system independent from the one place on the frame.

25- To fix car- seat to frame, push it well down and let the locks on the body of the seat (placed under the handle) insert into slots for the clamps on the frame (loops with metal rivets) until car-seat is well fixed (CLICK) on both sides (Fig 52). Keep the handle and pull upward slightly to make sure it is properly and securely fixed to the frame!

IMPORTANT!: The car-seat can be set ONLY on "mother facing" direction and NOT in the opposite direction.

REMOVE:

26- To remove, pull up at the same time the red levers on the blocks of the seat (Fig. 53) and then remove it for future use.

WARNINGS:

BEFORE ASSEMBLING COMPONENTS OF MODULAR SYSTEM READ CAREFULLY THESE INSTRUCTIONS. KEEP THEM FOR FUTURE REFERENCE. THE NON-OBSERVANCE OF THESE WARNINGS AND USE INSTRUCTIONS COULD CAUSE SERIOUS CONSEQUENCES TO YOUR BABY' S SAFETY.

We know how you parents care about health and safety of your baby, for this reason we recommend you to follow these simple warning and using advices.

- WARNING: NEVER LEAVE YOUR CHILD UNATTENDED, WITHOUT THE SUPERVISION OF AN ADULT. THE SAFETY OF YOUR CHILD IS UNDER YOUR RESPONSIBILITY.

- WARNING: Using smartphone or tablet reduces your attention to the baby and increase exposure to risks and serious hazards. If the baby is less than 6 months, check it frequently.
- Throw away and keep out of baby's reach the packing plastic poly bags, to avoid suffocation.
- Before every use check all locking devices are properly engaged, functioning and all components are not defected or damaged; in this case DO NOT USE THE MODULAR SYSTEM ANY LONGER.
- Check that the this modular system doesn't have any loosened or improperly assembled screws, or any other elements which can injure your baby. Do not use with any broken, defected or loosen parts.
- Make assembly and installation operations WITHOUT any babies around. Modular system and its parts must be used and assembled only by adults.
- Do not make any modifications that could damage safety of the product; it may be dangerous use spare parts not approved by manufacturer.
- Keep item far from sources of heat, current-taps, ovens, fires, windows,...and any other type of danger.
- When you leave the product exposed to the sun, wait it becomes cooler before using it.
- Do not make any modifications that could damage safety of the product and its parts; it may be dangerous use spare parts not approved by manufacturer.
- WARINING: When using do not give to your baby, and do not place the product near the ropes or straps, they could be a source of strangulation.
- WARINING: This three-in-one modular system is studied to bring only one child by time.
- WARINING: Any weight hanging on handles change product stability and may affect its stability and safety.
- Inside bag, INCLUDED inside package, can be loaded a maximum weight of 2kg.
- Storage basket can load maximum weight of 5 Kgs, any overload might make it unstable.
- WARINING: This item is not suitable to run or skate.
- ALWAYS LOCK WHEELS WHEN MAKE ANY STOPS! It is important to stop the wheels whenever lying or remove your child.
- NEVER LEAVE THE BABY INSIDE STROLLER, CARRY-COT OR CAR-SEAT ON TILTED OR STEEP SURFACES, even if wheels are locked.
- Do not stay close to moving vehicles, even with brake pulled. The air flow may cause an unexpected movement of the three-in-one.
- Do not use modular system on stairs or escalators; in this case take the baby out and close the stroller.
- Pay many attention to the uneven grounds, to steps and sidewalks.
- In order to have full control of the item hold the handle with both hands.
- Use with caution on public transportation.

- In case of using the product on the beach, clean with carefully from grains of sand and salt wheels, tubes and parts of movements and sliding.
- Even for a normal use of the modular system, regularly make sure that all parts are clean from dust or dirt, this will avoid frictions that may affect the operating of the item.
- Do not remove labels; it may let the product not conform to safety standards.
- WARNING: Do not make any opening or closing operation of product with baby or any object inside. To prevent any injuries, make sure that your baby is at a safe distance during opening, closing and regulation of the product.
- Avoid to put fingers in locking systems and in various mechanisms.
- When not in use, keep this item out of babies' reach.

WARNINGS: SEAT - STROLLER

- WARNING: This stroller is studied to receive children with less than 12 months in "mother facing" direction (Fig. 33); in "world facing" direction (Fig. 34) for children up to 36 months or with 15 kg MAXIMUM WEIGHT.
- This stroller has safety belts and crotch strap. Always use them and well adjusted.
- WARNING: Use restraint system as soon as your child can sit himself.
- Crotch-bar is studied as an “accessory”, does not ensure your baby into seat and does not replace five points safety belts item is equipped with. It's not designed to hold the weight of the child, much less to let seat an adult.
- Do not use the front-bar and/or handles to lift the stroller with inside your child or other weights. Always hold frame in such cases.
- WARNING: Install rain cover only on stroller with canopy fixed on it, making sure that it'll not hamper any movement or locking mechanism. Always check that your baby does not fell hot or toil. Do not use in closed areas; never place near heat sources, and be careful to not put it closer cigarettes. Never leave stroller under sun with the baby inside for risk of overheating. Remove rain-cover before closing the stroller.

WARNING: CARRY-COT / PRAM

- WARNING: This item is suitable for children that can not sit themselves, that can not round and stand using hands and knees.
- WARNING: Use carry-cot with children with 9 Kgs MAXIMUM WEIGHT.
- Before using check all locking systems work correctly, padding, bottom and any other parts are not damaged or broken.
- Do not put pram on unstable, tilted surfaces, near stairs or edges.
- ATTENTION: When fix pram to frame using as cradle, ALWAYS ASSEMBLE IT “MOTHER FACING” SIDE (Fig. 51), always check the correct fixing to the frame.

CARE AND MAINTENANCE OF THE PRODUCT:

For better operation and maintenance of the product, we suggest you to follow these maintenance advices. The cleaning and maintenance must be done only by adults.

- Regularly check that item and its accessories have no broken, defective or missing parts.

- WARNING: Do not wash any component or part in the washing machine.
- To clean plastic parts and fabric, use towels with hot water and neutral detergents.
- Keep fabric parts clean by dust brushing them.
- Do not use solvents. Do not bleach. Dry thoroughly before using or storing it.
- Dry well iron parts to prevent rust.
- Protect the product from weather, water, rain or snow; continuous and prolonged exposure to sunlight may cause color changes.
- Keep clean from dust and sand pipes and parts of movements and flows to prevent jamming, friction and malfunctions.
- Regularly check wheels and their wear and tear; keep them clean from dust and sand.
- Do not use spare parts not approved and supplied by the manufacturer. Use only Plebani spare parts.

The manufacturer may make changes to the article at any time to improve it.
Plebani s.r.l. disclaims any liability for damage or injury caused by improper use and/or misuse of the product.

IMPORTANT NOTES:

- Keep medicines, small objects and any dangerous items for baby far from the item.
- Keep this manual near the product for future reference.
- DO NOT PLACE this item near heat sources, electrical outlets…or where the baby can contact with any risk.
- Be sure that those who use this product (grandparents, relatives, babysitters, etc.) is aware of precise operation of product and all safeties standards.

Thank you for choosing a Plebani's product.
Plebani has always been committed to protecting the safety of children. Remember that the best protection for your children is the care and the attention you give them

All text, drawings and any content contained in this manual are EXCLUSIVE property of Plebani srl and are protected by the laws in force. Any copying and/or reproduction is punishable by law.

Note

ALTRI PRODOTTI - OTHER PRODUCTS

Mobiletti / Bagnetti - Dresserettes / Changing baths

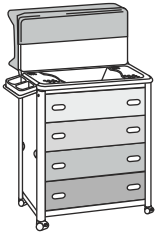

Seggioloni - Highchairs

Rialzo sedia - Booster-seat

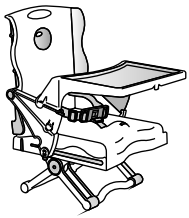

Girelli - Walkers

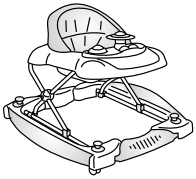

Cancelletti - Safety gates

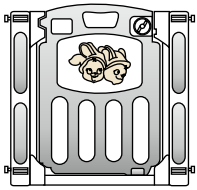

Sdraiette - Bouncer

Dondoli - Swing

Seggiolini auto - Car seats

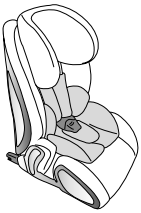

Cullette - Baby-crib

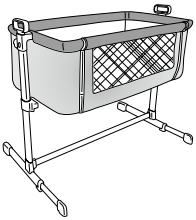

Tricicli - Tricycle

Lettini - Playards

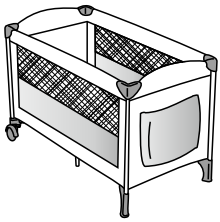

Recinti / Box - Playpens

Passeggini & Sistemi modulari - Strollers & Modular systems

Per visitare la nostra collezione completa digita: - To see our full items collection, digit:

WWW.PLEBANI.IT

Vers. 05-2019

Seguici sui nostri social:
Follow us on:

plebaniofficial

@plebaniofficial

SCAN:

PLEBANIOFFICIAL

Instagram Nametag

PLEBANI®

per la gente di domani

VIA DELL' ARTIGIANATO 1 , 24060 TELGATE (BG) ITALY
Tel. +39 035 830314 • Fax +39 035 831350
www.plebani.it • e-mail : info@plebani.it